建 筑			给排水		
结 构			暖 通		
电 气					
工 艺					

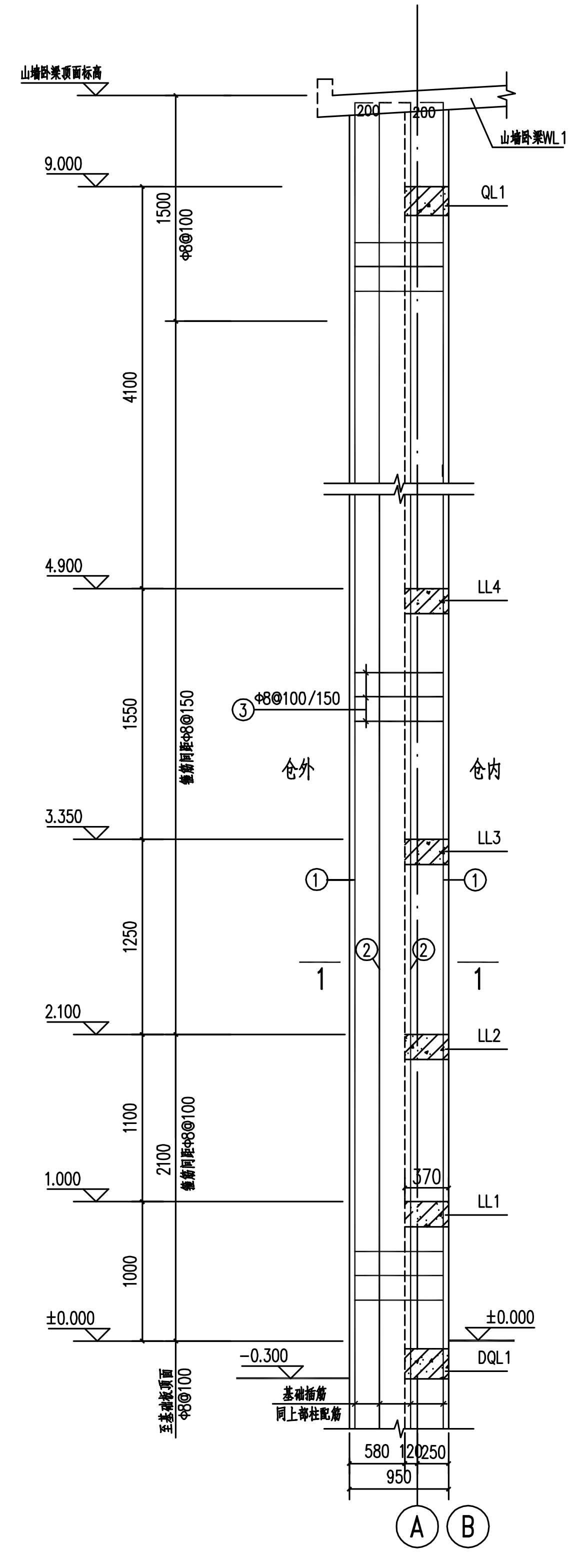
山墙卧梁顶面标高
山墙卧梁WL1
200
200
9.000
4.900
3.350
2.100
1.000
±0.000
-0.300
1500
4100
1550
1250
1100
1000
2100
Φ8@100
箍筋间距Φ8@150
箍筋间距Φ8@100
至基础板顶面
Φ8@100
③ Φ8@100/150
仓外
仓内
QL1
LL4
LL3
LL2
LL1
DQL1
370
①
②
1
基础插筋
同上部柱配筋
580
120
250
950
A
B

Z－1柱配筋图

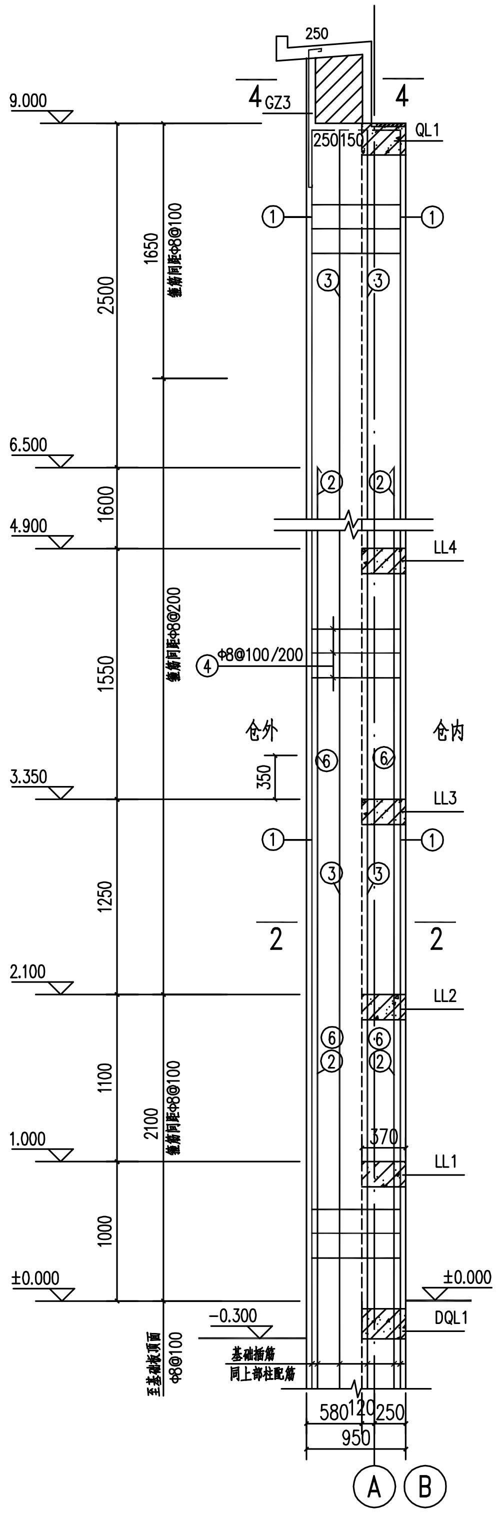
250
4
GZ3
250
150
QL1
9.000
6.500
4.900
3.350
2.100
1.000
±0.000
-0.300
2500
1600
1550
1250
1100
1000
1650
2100
箍筋间距Φ8@100
箍筋间距Φ8@200
至基础板顶面
Φ8@100
④ Φ8@100/200
350
仓外
仓内
LL4
LL3
LL2
LL1
DQL1
370
①
②
③
⑥
2
基础插筋
同上部柱配筋
580
120
250
950
A
B

Z－2柱配筋图

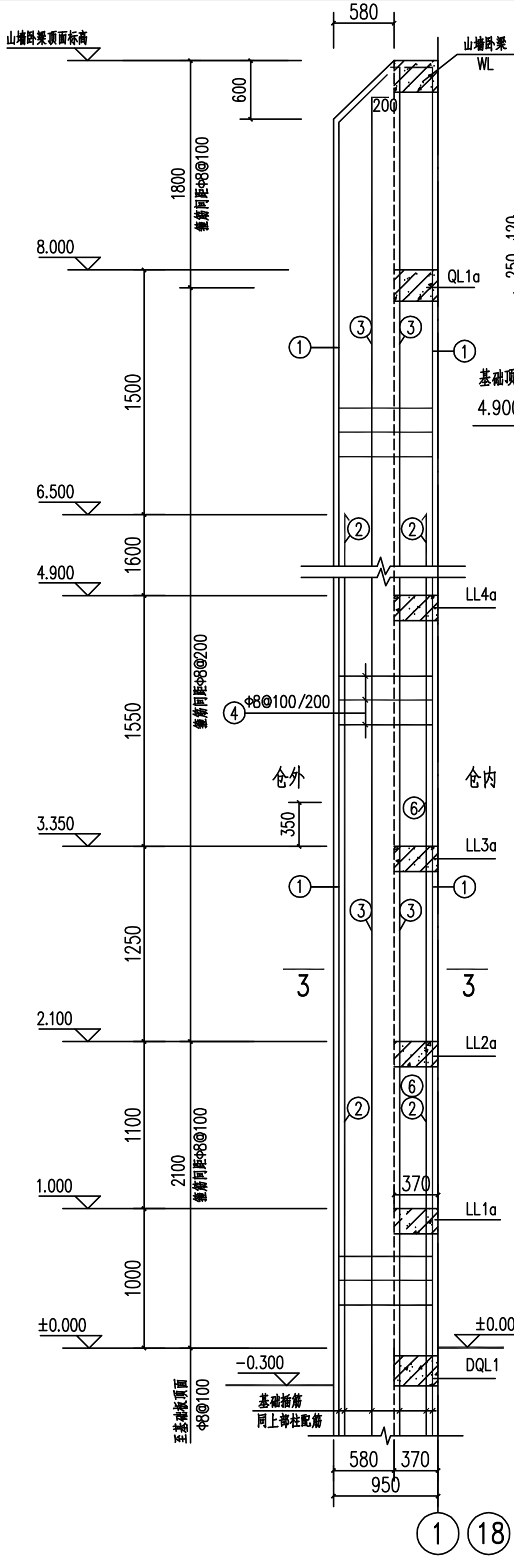
580
山墙卧梁顶面标高
山墙卧梁
WL
200
600
8.000
6.500
4.900
3.350
2.100
1.000
±0.000
-0.300
1800
1500
1600
1550
1250
1100
1000
2100
箍筋间距Φ8@100
箍筋间距Φ8@200
至基础板顶面
Φ8@100
④ Φ8@100/200
350
仓外
仓内
QL1a
LL4a
LL3a
LL2a
LL1a
DQL1
370
①
②
③
⑥
3
基础插筋
同上部柱配筋
580
370
950
1
18

Z－3柱配筋图

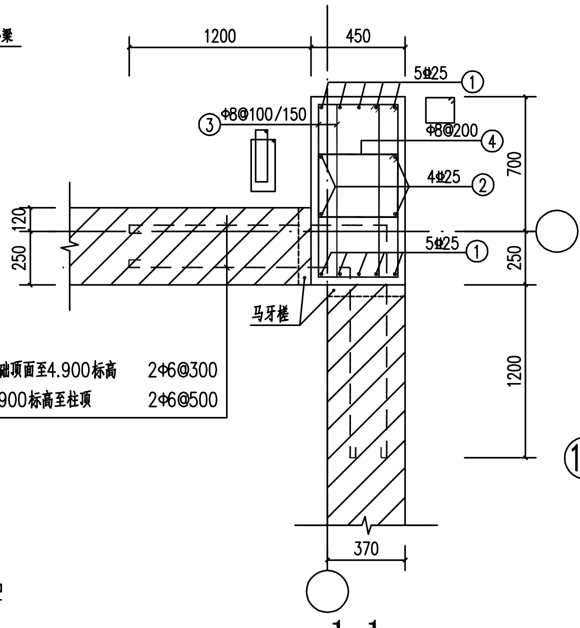
1200
450
5Φ25 ①
③ Φ8@100/150
Φ8@200 ④
4Φ25 ②
5Φ25 ①
700
250
1200
250
120
基础顶面至4.900标高 2Φ6@300
4.900标高至柱顶 2Φ6@500
马牙槎
370

1-1

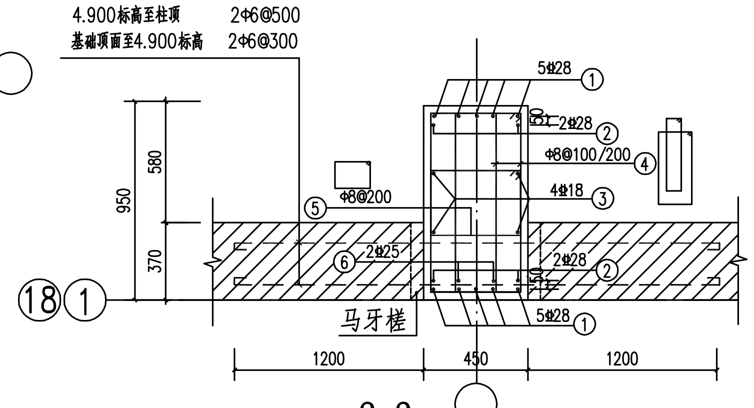
4.900标高至柱顶 2Φ6@500
基础顶面至4.900标高 2Φ6@300
5Φ28 ①
2Φ28 ②
Φ8@100/200 ④
4Φ18
⑤ Φ8@200
⑥ 2Φ25
2Φ28
5Φ28 ①
950
580
370
18 1
马牙槎
1200
450
1200

2-2

注：①号和②号钢筋净间距为50mm。
⑥号筋在标高3.700处截断。
②号筋在标高6.500处截断。

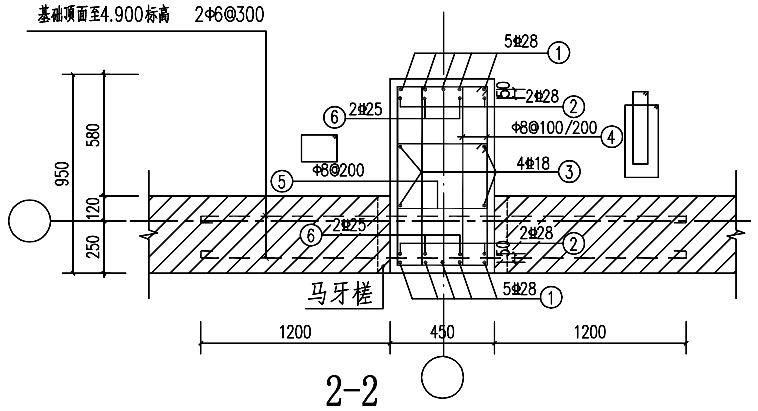
4.900标高至柱顶 2Φ6@500
基础顶面至4.900标高 2Φ6@300
5Φ28 ①
2Φ28 ②
Φ8@100/200 ④
4Φ18
⑥ 2Φ25
⑤ Φ8@200
⑥ 2Φ25
2Φ28
5Φ28 ①
950
580
120
250
马牙槎
1200
450
1200

2-2

注：①号和②号钢筋净间距为50mm。
⑥号筋在标高3.700处截断。
②号筋在标高6.500处截断。

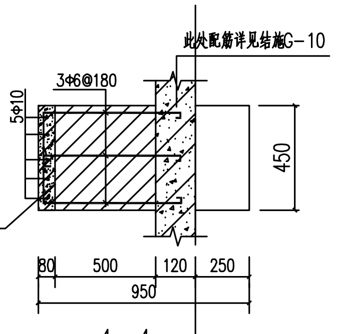
此处配筋详见结施G-10
3Φ6@180
5Φ10
450
GZ3
80
500
120
250
950

4-4

说明：

1.材料：混凝土 C30；钢筋 Φ-HPB300级，Φ-HRB400级。
2.施工时必须先砌墙再浇筑柱，墙与柱采用马牙槎及拉接筋连接。
3.柱子纵向钢筋连接方式优先采用机械连接。
4.凡与钢筋混土柱相接触的墙体，沿混凝土柱高按图中要求设Φ6 墙体拉接筋，每边入墙不少于1200mm。
5.Z－1柱顶做至WL上皮，双T板板角影响范围内（80X250）柱顶下降100mm。

河南省粮食工程设计院有限公司						工程名称	开封粮食产业集团有限公司粮食产后服务中心建设项目	
院 长	梅海宇		项目负责人	王瑞菊		子项名称	27米跨散装平房仓-19、20号仓	
审 定	赵素巧			张鹏宇		Z-1、Z-2、Z-3柱配筋图	设计编号	2018-35
审 核	赵素巧		校 对	梅海宇			图 别	结 施
专业负责人	吴 爽		设 计	席改艳			图 号	G-04
资质等级	乙 级		证书编号	A241011971			日 期	2018.06

第一版次